令和４年度高体連室蘭支部大会

令和４年５月２４日～２６日　　苫小牧市総合体育館　　当番校　北海道苫小牧工業高等学校

優　勝　伊　達　開　来　高　校
準優勝　伊　達　緑　丘　高　校
第３位　室　蘭　東　翔　高　校（３位）
第３位　静　　内　　高　　校（４位）

女子団体

優　勝　苫　小　牧　南　高　校
準優勝　北　海　道　栄　高　校
第３位　室　蘭　東　翔　高　校（３位）
第３位　大　谷　室　蘭　高　校（４位）

男子ﾀﾞﾌﾞﾙｽ　優　勝　永　井　陸　斗　永　井　海　斗（伊達開来高校）
準優勝　新　藤　恭　介　長谷川　大　斗（伊達緑丘高校）
第３位　久　米　紘　平　南　舘　　琉（苫小牧東高校）（３位）
第３位　中　野　友　慎　杉　本　　藍（静内高校）（４位）
第５位　寺　島　慧　悟　土　田　翔　太（室蘭栄高校）（５位決定戦による）

女子ﾀﾞﾌﾞﾙｽ　優　勝　畠　山　智　美　川　合　亜　子（苫小牧南高校）
準優勝　丹　羽　乙　寧　松　下　望　央（室蘭東翔高校）
第３位　宮　浦　柚　羽　川　口　優　奈（北海道栄高校）（３位）
第３位　伊　藤　汐　音　青　山　みゆき（室蘭栄高校）（４位）

男子ｼﾝｸﾞﾙｽ　優　勝　新　藤　恭　介（伊達緑丘高校）
準優勝　佐　藤　翔　映（苫小牧工業高校）
第３位　前　田　あさひ（苫小牧工業高校）（３位）
第３位　土　田　翔　太（室蘭栄高校）（４位）
第５位　鈴　木　聖　司（伊達開来高校）（５位決定戦による）

女子ｼﾝｸﾞﾙｽ　優　勝　小　野　優　那（苫小牧工業高校）
準優勝　畠　山　智　美（苫小牧南高校）
第３位　丹　羽　乙　寧（室蘭東翔高校）（３位）
第３位　大　島　梨　華（静内高校）（４位）
第５位　川　口　優　奈（北海道栄高校）（５位決定戦による）

男女団体は３位まで、女子ダブルスは４位、男子ダブルス、男子シングルス
女子シングルスは５位までが、６月２１日から釧路市で開催される全道大会に出場する。

R4高体連室蘭支部予選（団体）（04-05-24実施）　男子

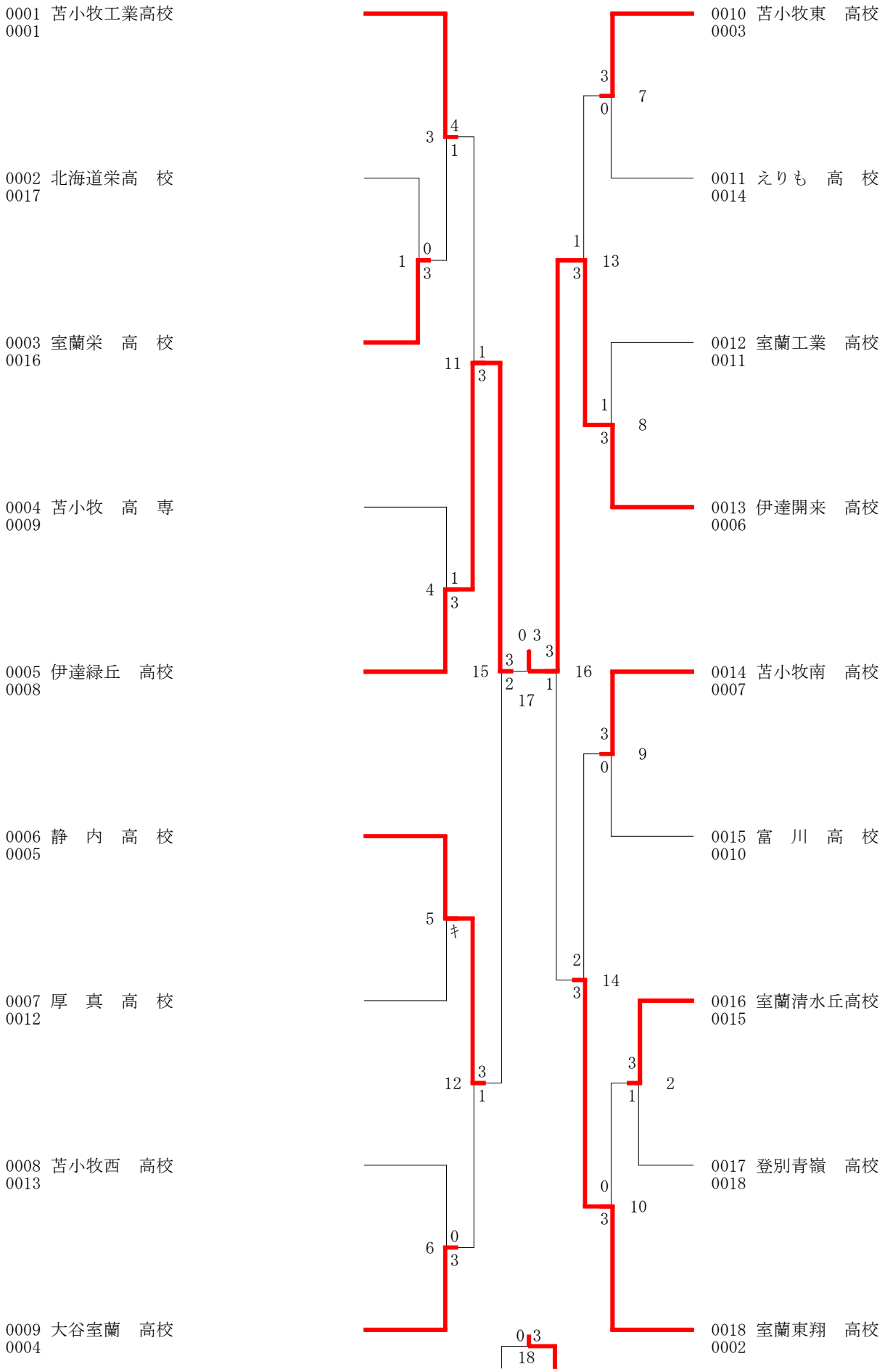

R4高体連室蘭支部予選（団体）（04-05-24実施）　女子

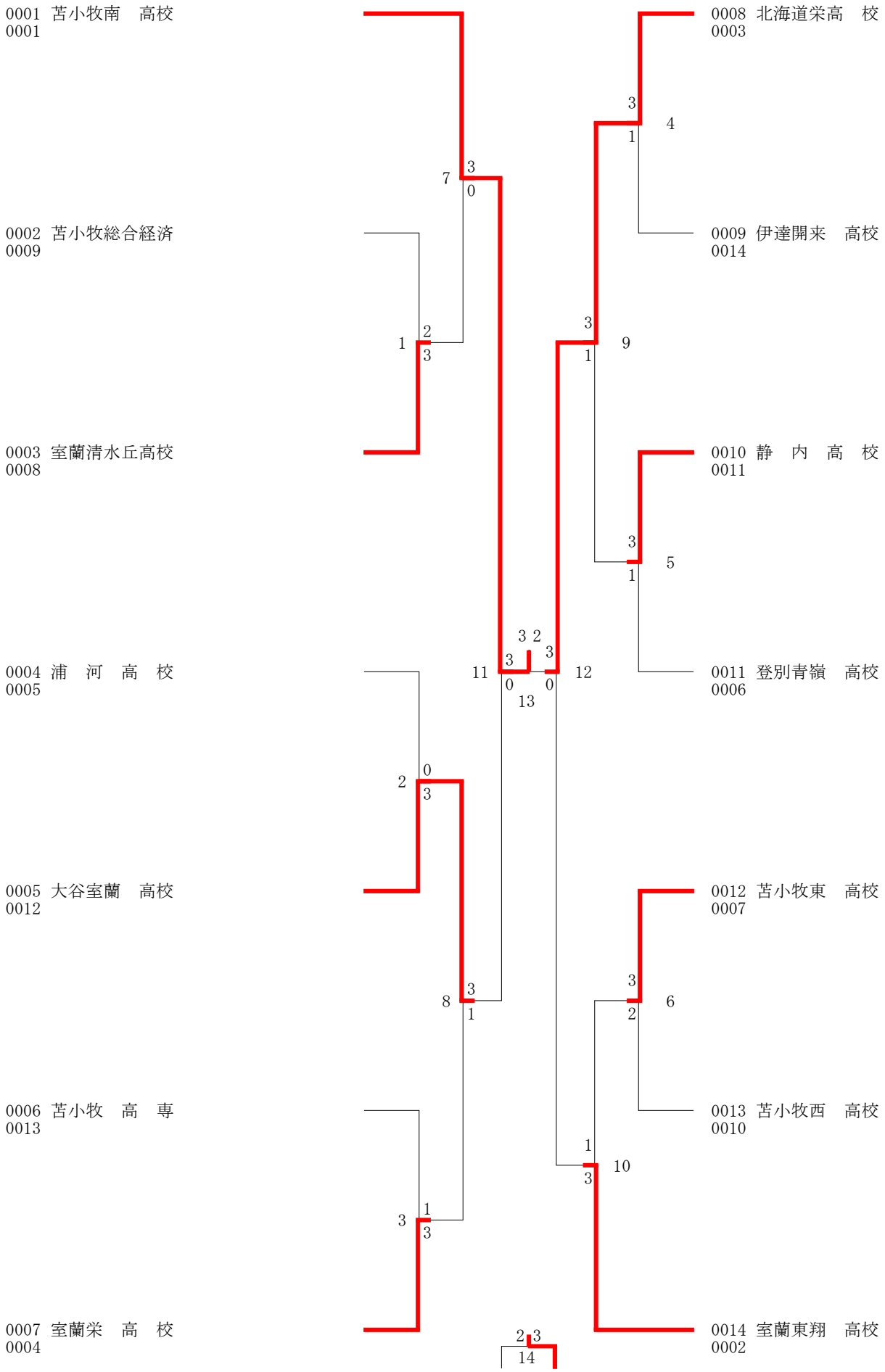

R4高体連支部大会（個人）（04-05-25実施）　男子ﾀﾞﾌﾞﾙｽ

0001 佐藤翔映(苫小牧工業高校)
0001 吉村憲吾

0002 永井陸斗(伊達開来　高校)
0033 永井海斗

0003 長澤真悟(大谷室蘭　高校)
0032 南出寿希也

0004 小山内悠人(えりも　高　校)
0017 白川諒磨

0005 庄司天翔(駒澤苫小牧高校)
0048 庄子澪人

0006 成田光汰(厚　真　高　校)
0049 星　康太

0007 伊藤大海(室蘭清水丘高校)
0016 古賀健斗

0008 安田連志朗(苫小牧南　高校)
0009 倉本　光

0009 宮本侑太郎(室蘭東翔　高校)
0056 七條蓮生

0010 上部　渉(苫小牧西　高校)
0041 尾谷優太

0011 中村優河(北海道栄高　校)
0024 岩城想生

0012 宇南山暖人(鵡　川　高　校)
0025 竹山朋成

0013 浅野良平(登別青嶺　高校)
0040 山下宗真

0014 森　健太(伊達緑丘　高校)
0057 前川知輝

0015 吉野知生(室蘭工業　高校)
0008 名畑晴太

0016 久米紘平(苫小牧東　高校)
0005 南舘　琉

0017 安保洸希(室蘭工業　高校)
0060 古江京太

0018 国本一輝(有　朋　苫小牧)
0037 折居雄輝

0019 菅原　翔(苫小牧工業高校)
0028 三浦大輝

0020 阿部俊平(伊達緑丘　高校)
0021 大谷洸陽

0021 菊地涼耶(室蘭清水丘高校)
0044 石川智也

0022 江畑　翼(登別青嶺　高校)
0053 櫻木悠大

0023 笠嶋颯斗(室蘭東翔　高校)
0012 篠﨑佑真

0024 三浦佑馬(静　内　高　校)
0013 鈴木将生

0025 石田涼空(富　川　高　校)
0052 狩野怜愛

0026 千葉　翔(北海道栄高　校)
0045 山田優翔

0027 中村裕斗(浦　河　高　校)
0020 金津有寿生

0028 大西琉凱(苫小牧西　高校)
0029 大森　蓮

0029 庄司蓮矢(平　取　高　校)
0036 西山龍輝

0030 本間久聖(苫小牧　高　専)
0061 今井瀬那

0031 寺島慧悟(室蘭栄　高　校)
0004 土田翔太

0032 中野友慎(静　内　高　校)
0003 杉本　藍

0033 佐藤輝弥(苫小牧西　高校)
0035 山口　翼

0034 藤江和真(苫小牧東　高校)
0030 小杉陽向汰

0035 石山心太(苫小牧南　高校)
0019 遊佐隼斗

0036 塚田翔太(室蘭清水丘高校)
0046 野本翔愛

0037 吉田　遥(大谷室蘭　高校)
0051 松本蓮也

0038 阿部亜斗夢(壮　瞥　高　校)
0014 菊地巧真

0039 鈴木聖司(伊達開来　高校)
0011 佐々木遥斗

0040 千田涼太(苫小牧　高　専)
0054 丸山大翔

0041 中村心哉(駒澤苫小牧高校)
0043 西森悠翔

0042 前田あさひ(苫小牧工業高校)
0022 緑川颯人

0043 毛利倖人(室蘭栄　高　校)
0027 三箇優弥

0044 清水賢人(苫小牧総合経済)
0038 辻村琉和

0045 三浦大和(厚　真　高　校)
0059 大滝健悟

0046 工藤航輝(室蘭東翔　高校)
0006 伊達﨑　駿

0047 納口翔琉(苫小牧南　高校)
0007 石田琉真

0048 黒田凌大(苫小牧東　高校)
0058 島西優成

0049 茂木志薗(伊達開来　高校)
0039 八嶋英斗

0050 吉村　康(富　川　高　校)
0026 本間真生

0051 坂田大粋(えりも　高　校)
0023 加藤　彬

0052 有路昂稀(北海道栄高　校)
0042 鈴木凛樹

0053 附田諒汰(浦　河　高　校)
0055 酒井千輝

0054 丹羽　隼(苫小牧　高　専)
0010 上田瑠依

0055 田中壮真(登別青嶺　高校)
0015 山森　蓮

0056 村江康介(静　内　高　校)
0050 山口　祐

0057 鈴木琉生(大谷室蘭　高校)
0047 久野海音

0058 市川将弥(平　取　高　校)
0018 阿部駿希

0059 堀内大瑚(室蘭工業　高校)
0031 野田侑希

0060 佐々木直都(室蘭栄　高　校)
0034 蒲原貫汰

0061 新藤恭介(伊達緑丘　高校)
0002 長谷川大斗

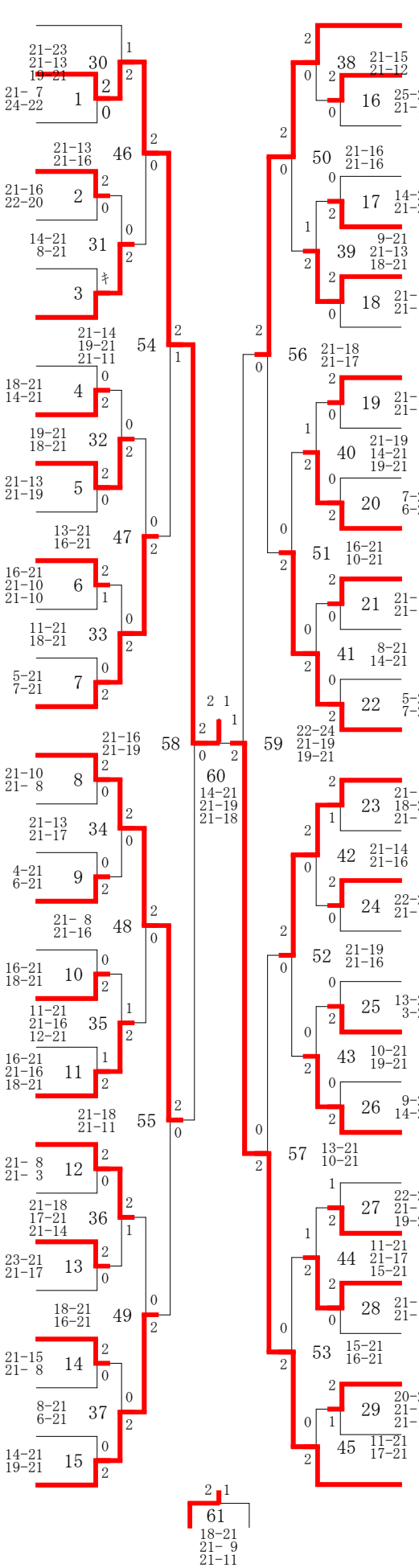

R4高体連支部大会（個人）（04-05-25実施）　女子ﾀﾞﾌﾞﾙｽ

0001 畠　山　智　美(苫小牧南　高校)
0001 川　合　亜　子

0002 三　島　明日花(伊達開来　高校)
0033 藤　井　千　嘉

0003 吉　岡　凜　乃(苫小牧西　高校)
0032 羽　澤　奈　菜

0004 小　玉　彩　華(伊達緑丘　高校)
0017 四　方　紗　寧

0005 西　川　柚　葉(静　内　高　校)
0016 西　岡　ももか

0006 中　林　沙　羅(室蘭清水丘高校)
0009 早　瀬　真　奈

0007 藤　枝　乃　杏(鵡　川　高　校)
0041 岡　本　理　惠

0008 唐　澤　　渚(苫小牧総合経済)
0024 松　平　きらら

0009 松　本　つぶら(苫小牧　高　専)
0025 堀　　悠　菜

0010 遠　藤　櫻　子(浦　河　高　校)
0040 中　井　　雅

0011 水　戸　桃　羽(登別青嶺　高校)
0008 佐　藤　樹　菜

0012 宮　浦　柚　羽(北海道栄高　校)
0005 川　口　優　奈

0013 浅　道　瑠　菜(苫小牧東　高校)
0037 矢　嶋　みらの

0014 西　川　暖　華(室蘭栄　高　校)
0028 河　田　羽　来

0015 小笠原　千　乃(えりも　高　校)
0021 岩　間　はるな

0016 溝　尾　奈　央(富　川　高　校)
0044 鈴　木　花　菜

0017 藤　田　望　藍(苫小牧西　高校)
0012 鍋　城　蒼　海

0018 鹿　戸　舞　華(平　取　高　校)
0013 市　川　愛　美

0019 神　　綾　菜(伊達開来　高校)
0045 小　林　華　徠

0020 小　林　莉　胡(有　朋　苫小牧)
0020 辻　崎　夢　奈

0021 石　中　瑠　莉(大谷室蘭　高校)
0029 松　田　寧　々

0022 本　山　　凛(室蘭清水丘高校)
0036 吉　田　柚　璃

0023 牛　坂　望　来(室蘭東翔　高校)
0004 中　村　梨　乃

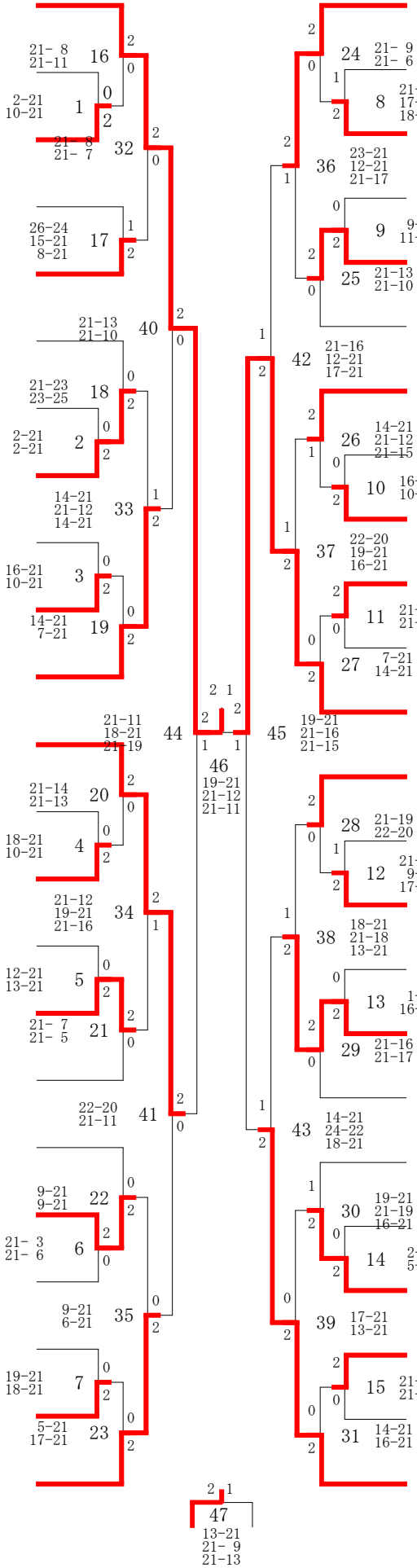

0024 大　島　梨　華(静　内　高　校)
0003 髙　田　結　愛

0025 中　村　美　友(浦　河　高　校)
0035 浦　　朱　里

0026 近　藤　歩　奈(伊達開来　高校)
0030 藤　村　優　芽

0027 寺　嶋　梨々花(室蘭栄　高　校)
0019 二階堂　莉　央

0028 源　野　あかり(大谷室蘭　高校)
0046 花　釜　芽　唯

0029 池　田　　葵(苫小牧南　高校)
0014 成　田　優　菜

0030 岩　間　瑞　希(北海道栄高　校)
0011 滝　本　梨　乃

0031 片　倉　七　海(苫小牧西　高校)
0043 髙　橋　香　音

0032 多　田　羽花菜(苫小牧東　高校)
0022 鈴　木　瑠　菜

0033 三　浦　爽　愛(苫小牧総合経済)
0027 山　田　楓　和

0034 三　塚　紘　癒(登別青嶺　高校)
0038 和　泉　穂　花

0035 丹　羽　乙　寧(室蘭東翔　高校)
0006 松　下　望　央

0036 松　澤　　華(苫小牧南　高校)
0007 白　山　結　衣

0037 清　瀬　栞　奈(室蘭東翔　高校)
0039 大　林　美　華

0038 佐　藤　実　玖(苫小牧東　高校)
0026 金　子　歩　未

0039 秋　村　羽　菜(苫小牧　高　専)
0023 仁　平　り　よ

0040 新　出　琴　乃(浦　河　高　校)
0042 平　澤　七　奈

0041 堤　　結　菜(登別青嶺　高校)
0010 白　濱　夢　羽

0042 畑　佐　桃　花(室蘭清水丘高校)
0015 丹　野　佑　菜

0043 加　納　遥　香(有　朋　苫小牧)
0047 矢　野　はる香

0044 山　口　陽　菜(大谷室蘭　高校)
0018 斉　藤　茉　捺

0045 林　　愛　生(北海道栄高　校)
0031 安　部　さくら

0046 佐　藤　朱　莉(苫小牧総合経済)
0034 百　田　悠　里

0047 伊　藤　汐　音(室蘭栄　高　校)
0002 青　山　みゆき

R4高体連支部大会（個人）（04-05-25実施）　男子ｼﾝｸﾞﾙｽ　１ページ

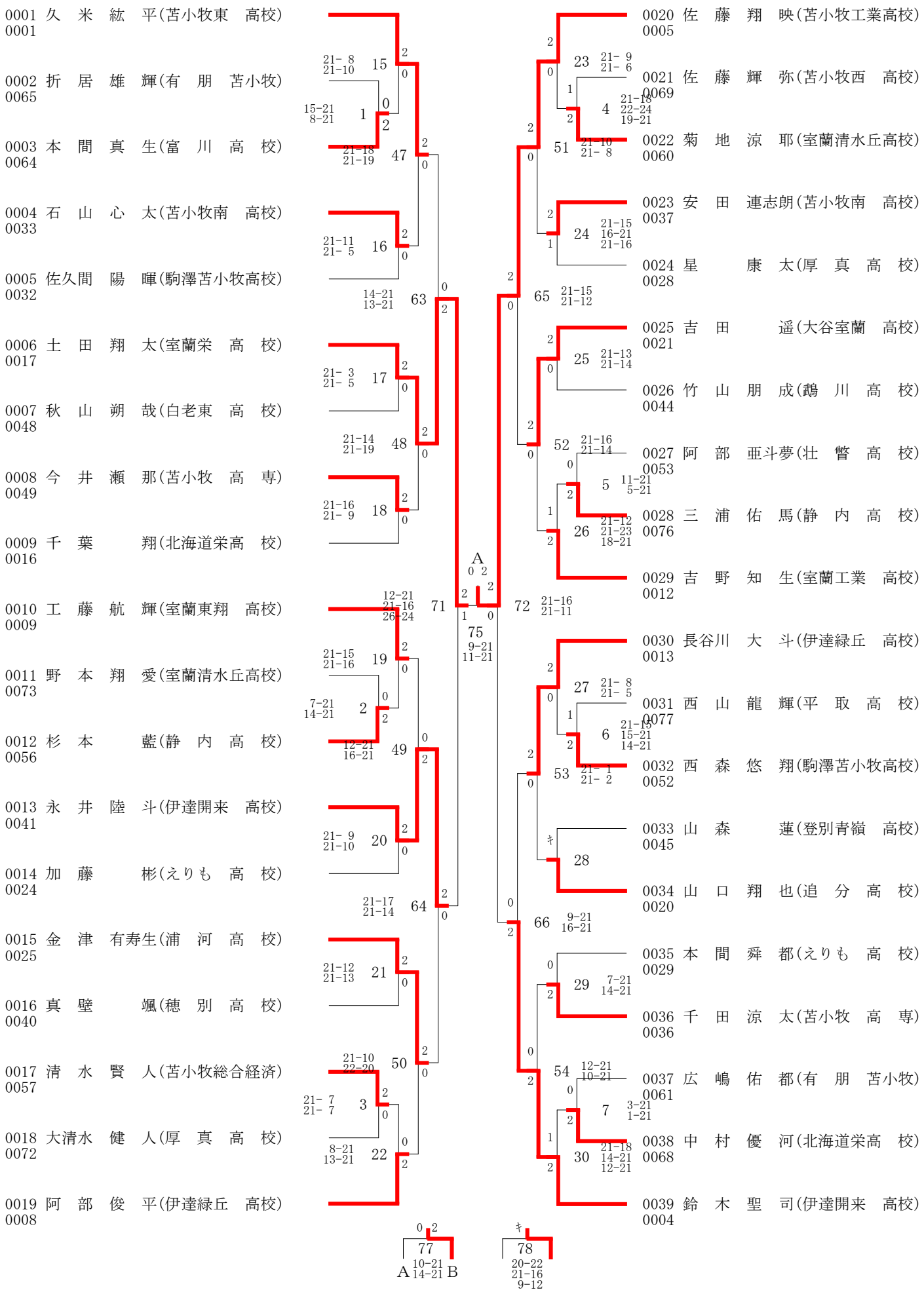

R4高体連支部大会（個人）（04-05-25実施）　男子ｼﾝｸﾞﾙｽ　２ページ

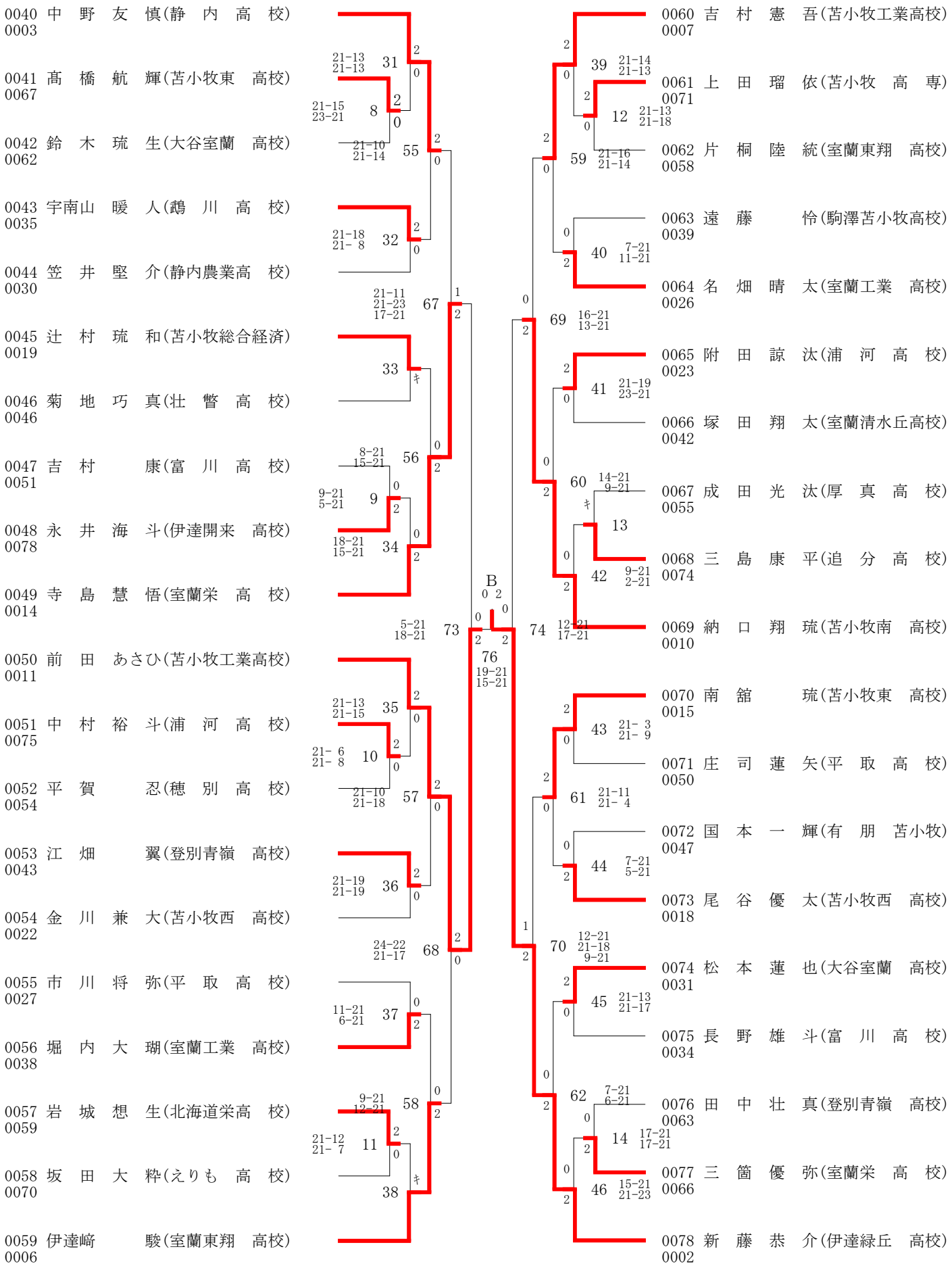

R4高体連支部大会（個人）（04-05-25実施）　女子ｼﾝｸﾞﾙｽ

0001 畠　山　智　美(苫小牧南　高校)
0001
0002 一　條　蓮　夏(静内農業高　校)
0064
0003 鈴　木　花　菜(富　川　高　校)
0033
0004 唐　澤　　渚(苫小牧総合経済)
0032
0005 辻　崎　夢　奈(有　朋　苫小牧)
0017
0006 小　玉　彩　華(伊達緑丘　高校)
0048
0007 羽　澤　奈　菜(苫小牧西　高校)
0049
0008 大　島　彩　榎(白老東　高　校)
0016
0009 川　口　優　奈(北海道栄高　校)
0009
0010 市　川　愛　美(平　取　高　校)
0056
0011 石　中　瑠　莉(大谷室蘭　高校)
0041
0012 西　川　柚　葉(静　内　高　校)
0024
0013 小　林　姫　奈(鵡　川　高　校)
0025
0014 堀　　悠　菜(苫小牧　高　専)
0040
0015 矢　嶋　みらの(苫小牧東　高校)
0057
0016 西　川　暖　華(室蘭栄　高　校)
0008
0017 川　合　亜　子(苫小牧南　高校)
0005
0018 三　浦　爽　愛(苫小牧総合経済)
0060
0019 小　川　美　紗(苫小牧工業高校)
0037
0020 花　釜　芽　唯(大谷室蘭　高校)
0028
0021 岩　間　はるな(えりも　高　校)
0021
0022 新　出　琴　乃(浦　河　高　校)
0044
0023 岡　本　理　惠(鵡　川　高　校)
0053
0024 畑　佐　桃　花(室蘭清水丘高校)
0012
0025 佐　藤　樹　菜(登別青嶺　高校)
0013
0026 神　　綾　菜(伊達開来　高校)
0052
0027 鈴　木　瑠　菜(苫小牧東　高校)
0045
0028 寅　尾　美　羽(苫小牧　高　専)
0020
0029 大　島　梨　華(静　内　高　校)
0029
0030 加　納　遥　香(有　朋　苫小牧)
0036
0031 青　山　みゆき(室蘭栄　高　校)
0061
0032 松　下　望　央(室蘭東翔　高校)
0004

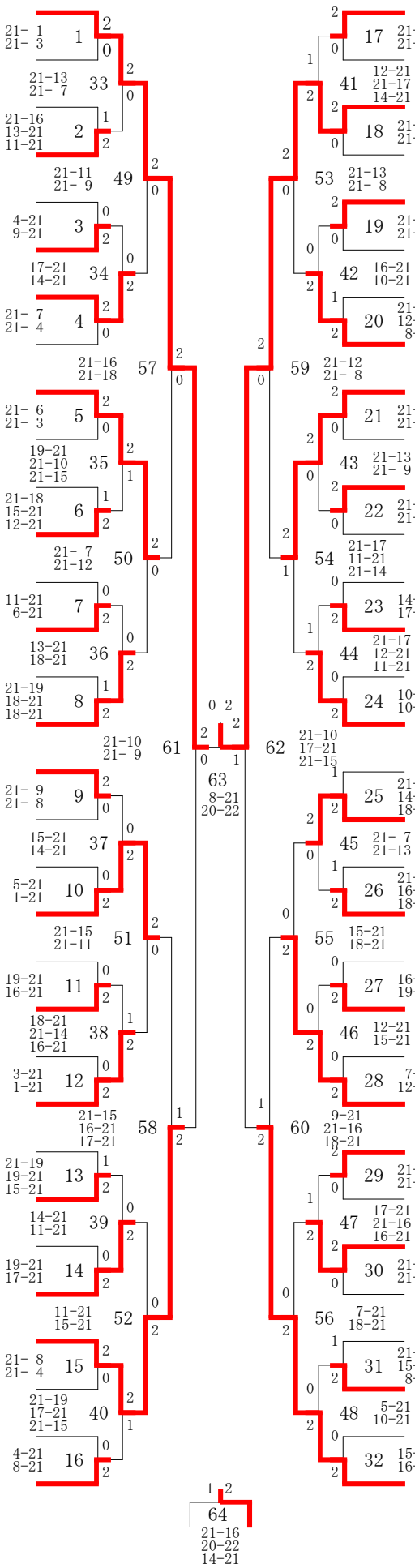

0033 溝　尾　奈　央(富　川　高　校)
0003
0034 水　戸　桃　羽(登別青嶺　高校)
0062
0035 小　野　優　那(苫小牧工業高校)
0035
0036 松　平　きらら(苫小牧総合経済)
0030
0037 多　田　羽花菜(苫小牧東　高校)
0019
0038 髙　橋　香　音(苫小牧西　高校)
0046
0039 平　澤　七　奈(浦　河　高　校)
0051
0040 伊　藤　汐　音(室蘭栄　高　校)
0014
0041 宮　浦　柚　羽(北海道栄高　校)
0011
0042 藤　枝　乃　杏(鵡　川　高　校)
0054
0043 丹　野　佑　菜(室蘭清水丘高校)
0043
0044 谷　岡　真　鈴(静内農業高　校)
0022
0045 村　中　天　音(えりも　高　校)
0027
0046 小　林　華　徠(伊達開来　高校)
0038
0047 四　方　紗　寧(伊達緑丘　高校)
0059
0048 中　村　梨　乃(室蘭東翔　高校)
0006
0049 髙　田　結　愛(静　内　高　校)
0007
0050 源　野　あかり(大谷室蘭　高校)
0058
0051 吉　岡　凜　乃(苫小牧西　高校)
0039
0052 仁　平　り　よ(苫小牧　高　専)
0026
0053 西　村　優　菜(厚　真　高　校)
0023
0054 早　瀬　真　奈(室蘭清水丘高校)
0042
0055 白　濱　夢　羽(登別青嶺　高校)
0055
0056 岩　間　瑞　希(北海道栄高　校)
0010
0057 小笠原　千　乃(えりも　高　校)
0015
0058 中　井　　雅(浦　河　高　校)
0050
0059 石　澤　優　那(伊達開来　高校)
0047
0060 鹿　戸　舞　華(平　取　高　校)
0018
0061 矢　野　はる香(有　朋　苫小牧)
0031
0062 菊　池　美　琴(富　川　高　校)
0034
0063 澤　口　楓　奈(苫小牧南　高校)
0063
0064 丹　羽　乙　寧(室蘭東翔　高校)
0002